# Eléments de perron

## Construction spéciale

### Avantages

Solution économique

Exactitude des éléments

Montage rapide et simple

Pour le rehaussement de nouveaux quais

Pour le rehaussement de quais existants

### Documents d'exécution

Sur option, la statique et la planification peuvent se faire par Elément SA Suisse

### Montage

Réduction du poids

Sur option, le montage peut se faire par Elément SA Suisse

Durée de transport et de montage réduite grâce aux moyens de pose spéciaux

### Production

Production dans un coffrage standard modulaire. La largeur, la hauteur et la longueur sont ajustables.

Grâce à la dimension flexible du coffrage, la fabrication des quais peut se faire en fonction de la dimension des wagons.

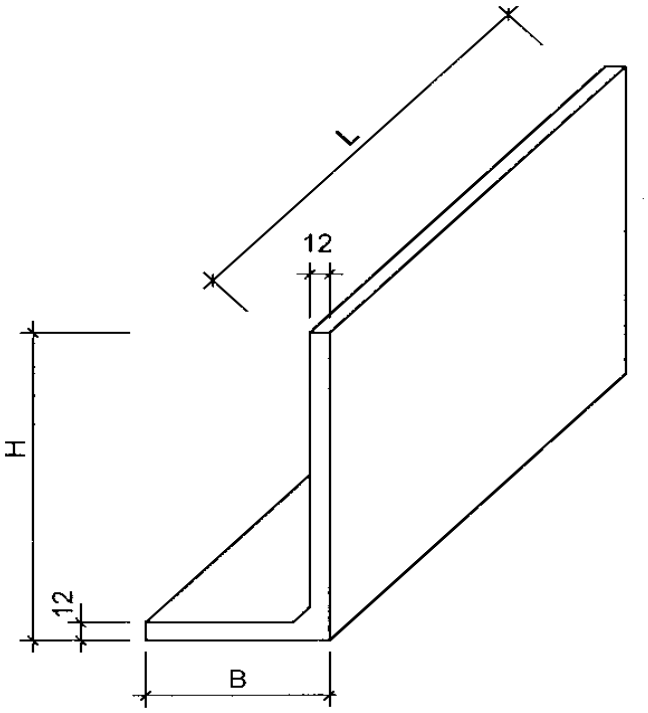


| | Largeur | Hauteur | Longueur |
|---|---|---|---|
| **Module 1** | 110 cm | 130 cm | 2.00 m |
| **Module 2** | 50 cm | 70 cm | 2.00 m |

Mariahilfstr. 25
Postf. 40, 1712 Tafers
T +41 26 494 77 77
F +41 26 494 77 78
MwSt 314 019

Industriestr. 10
Postf. 23, 5106 Veltheim
T +41 56 463 64 64
F +41 56 463 64 65
MwSt 314 019

Rte de l'Estivage
Postf. 46, 1580 Avenches
T +41 26 676 72 00
F +41 26 675 31 94
MwSt 637 885